REIHEN-SAUGFILTER, FCL, FPL e FIL

Es handelt sich um große Reihenfilter, die in der Lage sind, Verunreinigungen und Feinstäube zurückzuhalten und den Durchfluss in vernachlässigbarer Weise zu beeinträchtigen.
Sie bestehen aus einem zylindrischen Körper aus transparentem Plexiglas, der durch zwei Flansche aus eloxiertem Aluminium verschlossen ist, die durch Seegerringe gehalten werden und in denen die Anschlüsse mit Innengewinde und die Dichtungen untergebracht sind; im Inneren befindet sich die Filterpatrone.
Die auf dieser Seite abgebildeten und beschriebenen Filterpatronen, die in einem eigenen Gehäuse installiert sind, werden aus verschiedenen Materialien hergestellt, die durch die folgenden Abkürzungen gekennzeichnet sind:

- **Serie SP.** Filtereinsätze mit Quetschdichtung aus plissiertem Papier.
- **Serie SS.** Filtereinsätze mit Quetschdichtung aus plissiertem Polypropylen-Netz.
- **Serie SA.** Filtereinsätze mit Quetschdichtung aus Edelstahlgewebe AISI 304.
- **Serie RP.** Filtereinsatz mit Schnellkupplung und doppelter O-Ring-Dichtung, aus plissiertem Papier.
- **Serie RP.** Filtereinsatz mit Schnellkupplung und doppelter O-Ring-Dichtung, aus plissiertem Papier.
- **Serie RS.** Filtereinsatz mit Schnellkupplung und doppelter O-Ring-Dichtung, aus plissiertem Polypropylen-Netz.
- **Serie RA.** Filtereinsatz mit Schnellkupplung und doppelter O-Ring-Dichtung, aus Edelstahlgewebe AISI 304.

Aufgrund des Papierfilterelements ist es nicht empfehlenswert, diese Filter in Gegenwart von Dämpfen oder Kondensation von Wasser und Öl zu verwenden.
Die Filter können durch einfaches Entfernen eines der beiden Flansche inspiziert werden.

Technische Daten

Betriebsdruck: 0,5 bis 3000 mbar absolut
Flüssigkeitstemperatur: -20 bis +60 °C

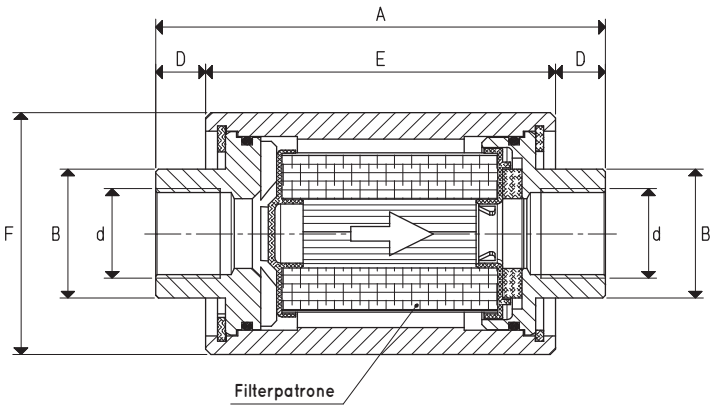

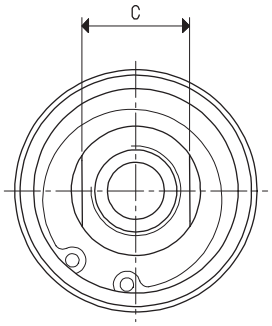

Art.	d Ø	A	B Ø	C	D	E	F Ø	Durchflussrate max m³/h	Filtereinsatz Ersatzteil Art.	Gewicht g
FPL 4	G3/4"	207	50	44	17	173	80	40	SS/5M	1135
FCL 4	G3/4"	207	50	44	17	173	80	40	SP/5M	1130
FIL 4	G3/4"	207	50	44	17	173	80	40	SA/5M	1160
FPL 5	G1"	207	50	60	17	173	80	70	SS/5M	1125
FCL 5	G1"	207	50	60	17	173	80	70	SP/5M	1120
FIL 5	G1"	207	50	60	17	173	80	70	SA/5M	1150
FPL 6	G1" 1/2	207	70	60	17	173	110	200	RS/5	1300
FCL 6	G1" 1/2	207	70	60	17	173	110	200	RP/5	1290
FIL 6	G1" 1/2	207	70	60	17	173	110	200	RA/5	1350
FPL 7	G2"	332	78	70	17	298	110	300	RS/10/57	1445
FCL 7	G2"	332	78	70	17	298	110	300	RP/10/57	1430
FIL 7	G2"	332	78	70	17	298	110	300	RA/10/57	1500

Umwandlungsverhältnis: N (Newton) = Kg x 9.81 (Schwerkraft) ; inch = $\frac{mm}{25.4}$; pounds = $\frac{g}{453.6}$ = $\frac{kg}{0.4536}$

Adapter für GAS - NPT-Gewinde sind erhältlich auf S. 1.130

FILTERKARTUSCHEN FÜR FILTER FCL, FPL e FIL

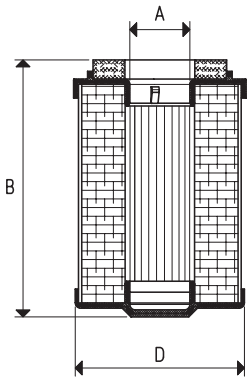

Art.	A Ø	B	D Ø	Länge Filtereinsatz	Pro Behälter Art.	Filtergrad Mikron
SP/5M	20	122	50	5"	FCL 4 - FCL 5	50
SS/5M	20	122	50	5"	FPL 4 - FPL 5	25
SA/5M	20	122	50	5"	FIL 4 - FIL 5	50

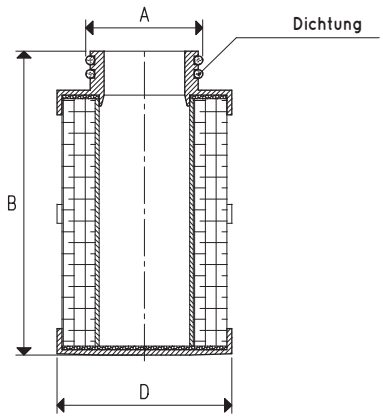

Art.	A Ø	B	D Ø	Länge Filtereinsatz	Pro Behälter Art.	Filtergrad Mikron
RP/5	45	130	70	5"	FCL 6	50
RS/5	45	130	70	5"	FPL 6	25
RA/5	45	130	70	5"	FIL 6	50
RP/10/57	45	250	70	10"	FCL 7	50
RS/10/57	45	250	70	10"	FPL 7	25
RA/10/57	45	250	70	10"	FIL 7	50

Umwandlungsverhältnis: N (Newton) = Kg x 9.81 (Schwerkraft) ; inch = $\frac{mm}{25.4}$; pounds = $\frac{g}{453.6}$ = $\frac{kg}{0.4536}$

Adapter für GAS - NPT-Gewinde sind erhältlich auf S. 1.130

3D-Zeichnungen sind auf der Website www.vuototecnica.net verfügbar